TRIAC Dimmer σταθερής τάσης για LED

Τεχνικά χαρακτηριστικά

Τάση Εισόδου: 12-48VDC
Τάση (σήμα) Ελέγχου: 40-220VAC
Σήμα εξόδου: PWM σταθερής τάσης
Ρεύμα εξόδου : 1CH, 15A
Ισχύς εξόδου: 12Vdc / 180Watt
24Vdc / 360Watt
Θερμοκρασία λειτουργίας: -30~+55^{0}C
Βαθμός προστασίας: IP20
Διαστάσεις: M175 x Π45 x Y27(mm)
βάρος: 110g

Διαστάσεις

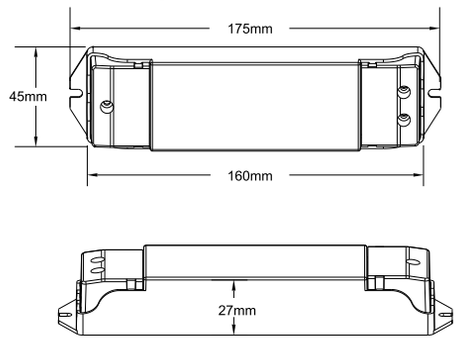

- Ομαλή ρύθμιση (dimming) χωρίς τρεμόπαιγμα
- Προστασία : OCP, SCP,OTP
- Ένα Triac dimmer σταθερής τάσης μπορεί θεωρητικά να τροφοδοτήσει άπειρους ενισχυτές σήματος με συνδεσμολογία σειράς ή παράλληλη, και να επιτευχθεί συγχρονισμένος έλεγχος φωτισμού (dimming) όλων των τμημάτων.

Σχέδιο συνδεσμολογίας

Triac dimmer

Συνδεσμολογία με Triac dimmer

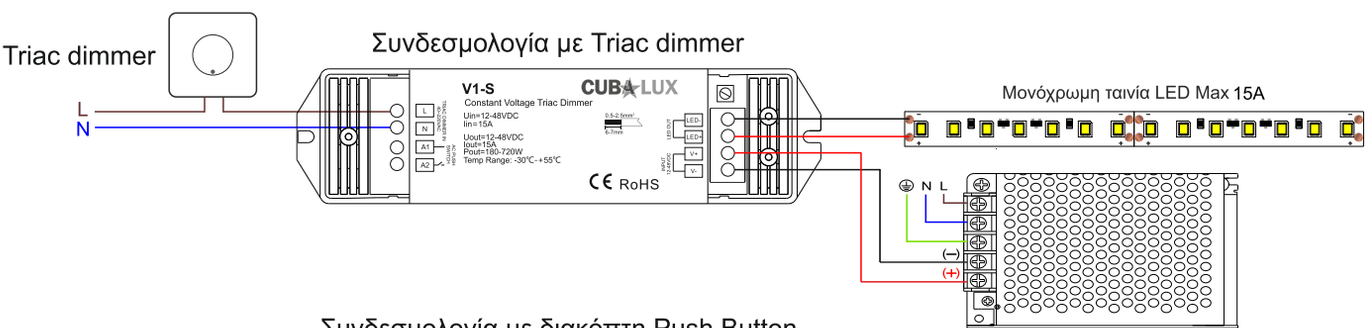

Push button

Συνδεσμολογία με διακόπτη Push Button

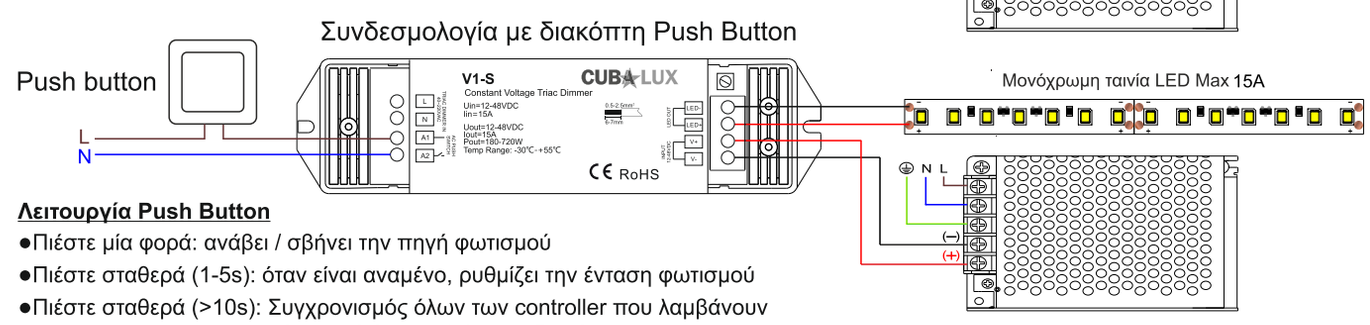

Λειτουργία Push Button

- Πιέστε μία φορά: ανάβει / σβήνει την πηγή φωτισμού
- Πιέστε σταθερά (1-5s): όταν είναι αναμένο, ρυθμίζει την ένταση φωτισμού
- Πιέστε σταθερά (>10s): Συγχρονισμός όλων των controller που λαμβάνουν σήμα από ένα push button διακόπτη.

Οδηγίες εγκατάστασης

(1)Η εγκατάσταση πρέπει να γίνει από εγκαταστάτη ηλεκτρολόγο και σύμφωνα με την νομοθεσία περί καλωδιώσεων και κτιριακών εγκαταστάσεων. Σε αντίθετη περίπτωση και περίπτωση βλάβης δεν ισχύει η εγγύηση του προϊόντος.
(2)Πρίν από την έναρξη όποιας εγκατάστασης ή συντήρησης, διακόψτε την παροχή ηλεκτρικού ρεύματος από το δίκτυο.
(3)Για αποφυγή υπερθέρμανσης ή ανάφλεξης των καλωδίων, χρησιμοποιήστε την σωστή διατομή καλωδίου για την σωστή ροή του ρεύματος εξόδου. Επίσης ελέγξτε αν η αναγραφόμενη τάση λειτουργίας του καλωδίου είναι η κατάλληλη.
(4)Βεβαιωθείτε ότι όλα τα καλώδια έχουν τοποθετηθεί σωστά στον ακροδέκτη σύνδεσης, και οι βίδες είναι καλά σφιγμένες για την αποφυγή κακής επαφής.
(5)Βεβαιωθείτε ότι ο controller είναι τοποθετημένος σε σημείο με επαρκή αερισμό.

ΠΡΟΣΟΧΗ!

(1)Μην τοποθετείτε τον controller σε περιοχές με υψηλή υγρασία ή κοντά σε νερό. (IP20 προστασία).
(2)Μην τοποθετείτε τον controller σε περιοχές με υψηλή θερμοκρασία ή κοντά σε πηγές θερμότητας.
(3)Η κατανάλωση LED δεν πρέπει να είναι μεγαλύτερης ισχύος ή κατανάλωσης ρεύματος από την αναγραφόμενη τιμή του controller.
(4)Για συνεχή λειτουργία του controller πρέπει να αφήνουμε ελάχιστο όριο ανοχής 20% από την μέγιστη αναγραφόμενη τιμή.
(5)Οποιαδήποτε βλάβη πρέπει να ελεγχτεί από ειδικευμένο τεχνικό. Μην αφαιρείτε το προστατευτικό κάλλυμα του controller. Σε περίπτωση αφαίρεσης του καλύμματος δεν ισχύει ή εγγύηση του προϊόντος.

Δυσλειτουργία και αντιμετώπηση

Δυσλειτουργία	Πιθανή αιτία	Αντιμετώπηση
Η πηγή φωτισμού δεν ανάβει	1. Δεν υπάρχει σωστή τροφοδοσία. 2. Λάθος συνδεσμολογία.	1. Έλεγχος τροφοδοτικού. 2. Έλεγχος συνδεσμολογίας
Ανομοιόμορφη φωτεινότητα στήν αρχή και το τέλος της ταινίας LED	1. Μεγάλο μήκος καλωδίου τροφοδοσίας. 2. Μικρή διατομή καλωδίου. 3. Τροφοδοτικό μικρής ισχύος. 4. Κατανάλωση LED μεγαλύτερης ισχύος από την αναγραφόμενη ισχύ του controller.	1. Μειώστε το μήκος καλωδίου τροφοδοσίας. 2. Χρήση καλωδίου μεγαλύτερης διατομής. 3. Χρήση τροφοδοτικού μεγαλύτερης ισχύος. 4. Χρήση επιπλέον ενισχυτή σήματος.

CUBALUX Constant Voltage TRIAC dimmer

Technical specifications

Input voltage: 12-48VDC
Dimming Voltage: 40-220VAC
Output signal: PWM constant voltage
Output current : 1CH, 15A
Output power:12Vdc / 180Watt
24Vdc / 360Watt
Working temperature: -30~+55^{0}C
IP protection: IP20
Dimensions: L175 x W45 x H27(mm)
Weight: 110g

Dimensions

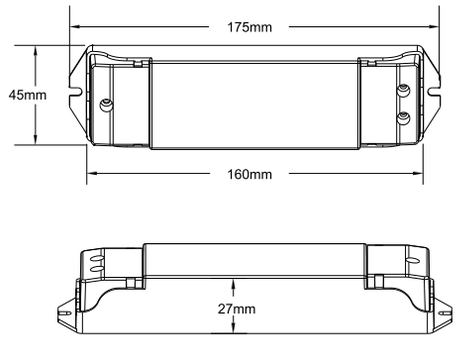

- Smooth dimming without any flickering
- Protection: OCP, SCP,OTP
- Triac dimmer can theoretically connect to unlimited CV power repeaters in series or in parallel to expand output power and achieve synchronized dimming effect.

Wiring diagram

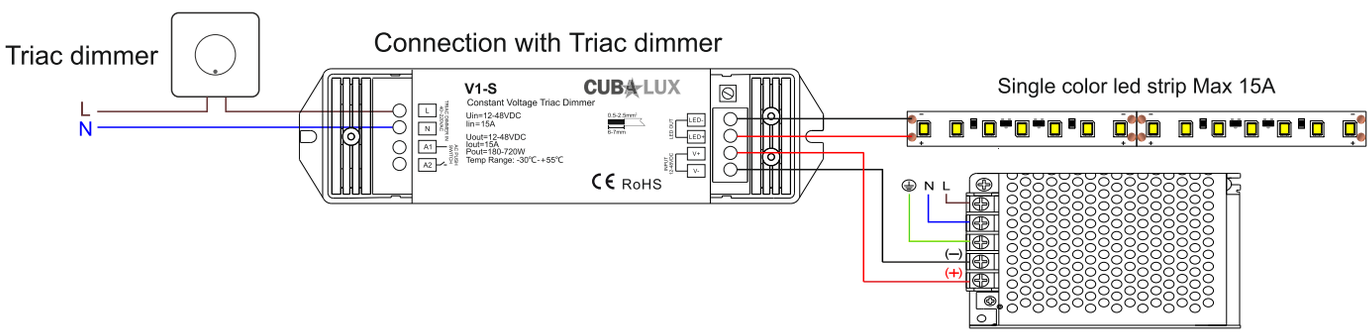

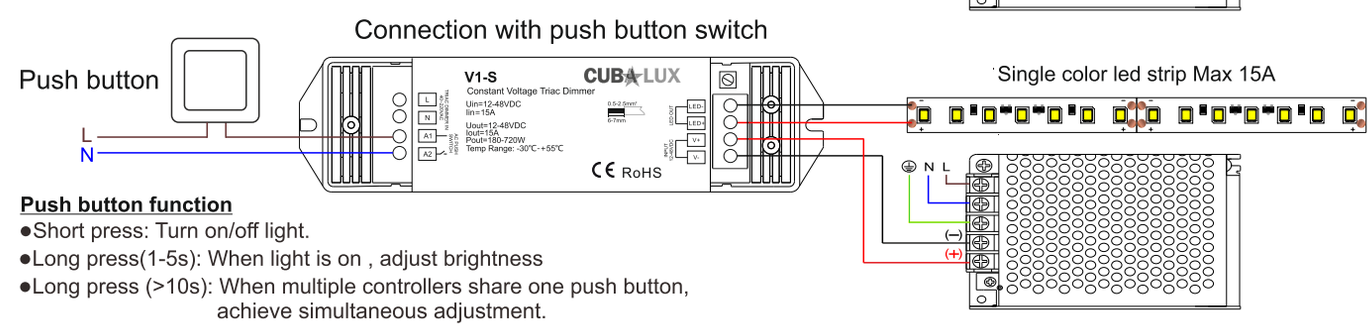

Push button function

- Short press: Turn on/off light.
- Long press(1-5s): When light is on , adjust brightness
- Long press (>10s): When multiple controllers share one push button, achieve simultaneous adjustment.

Installation instructions

(1) Installation should be made with regards to all applicable elecrtical and safety standards. Only qualified person should be allowed to perform installations (otherwise and in case of damage the warranty does not apply).
(2) Before any installation or maintenance work, please disconnect your system from the utility. Ensure that it can't be re-connected.
(3) To prevent wiring materials from heating up or igniting, use the correct gauge of wire which can withstand the output current capacity. Also check the rated voltage of any wire used.
(4) Make sure that all wires securely enter the terminal connection and the screw terminals are securely fixed to prevent poor contact.
(5) Ensure the unit has proper heat conduction.

CAUTION!

(1) Do not use this controller in places with high humidity or near water (IP20 protection).
(2) Avoid places with high temperature or near heat sources.
(3) Output current and output wattage must not exceed the rated values on specifications.
(4) For continuous operation must operate to 80% of the maximum output current and wattage.
(5) All failure should be examined by a qualified technician. Please do not remove the cover of the controller by yourself, (in case you remove the cover of the controller the warranty does not apply).

Malfunctions & troubleshooting

Malfunctions	Causes	Troubleshooting
No light	1. No power 2. Wrong connection	1. Check the power. 2. Check the connection.
Uneven intensity between front and rear,with voltage drop	1. Output cable is too long. 2. Wire diameter is too small. 3. Overload beyond power supply capability 4. Overload beyond controller capability	1. Reduce cable lenght 2. Use thicker wire. 3. Use higher power supply. 4. Add power repeater.